ISR / FAD ~ Tapa de inspección para conducto rectangular

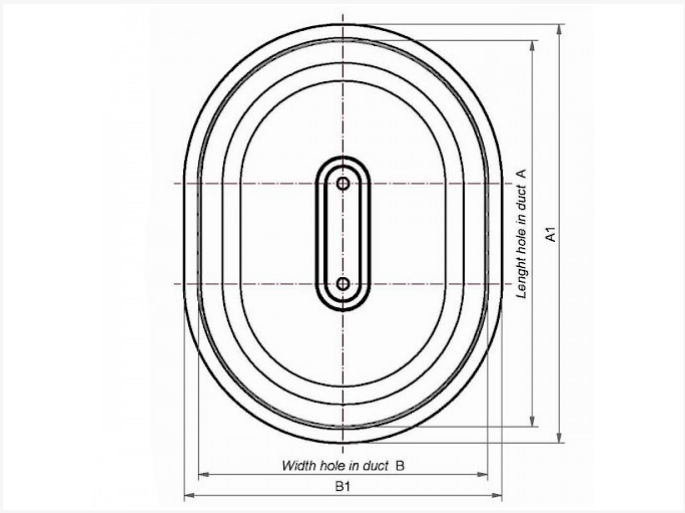

Data técnica

A	B	PERILLA DE PLÁSTICO	PIEZAS	KG
200	100	M8	10	0.36
300	150		10	
300	200	M10	10	1.20
400	300	M10	5	2.10
500	300		5	
500	400	M12	5	4.02

Tapa de inspeccion para mantenimiento de conductos rectangulares

- material: acero galvanizado
- junta de esponja celular
- perilla de bloqueo = color rojo

Vento NV
Bedrijvenpark Coupure 5
B-9700 Oudenaarde

Telefoon.: +32 (0)55 30 47 20
Fax: +32 (0)55 30 47 21
E-mail: info@vento.be