# H30 Inox 316 ~ Escuadra para E30 INOX316 (acero inox. 316)

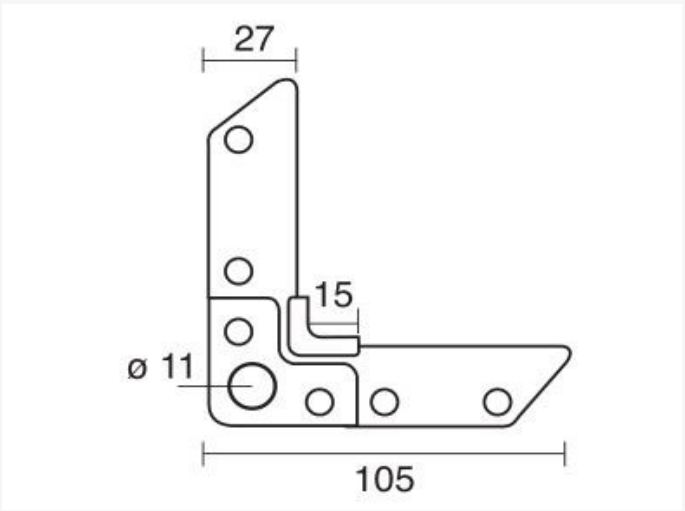


## Data técnica

| CODIGO | EPESOR | PIEZAS |
|---|---|---|
| H30 INOX316 | 2,70mm | 250 |

**Vento NV**
Bedrijvenpark Coupure 5
B-9700 Oudenaarde

Telefoon.: +32 (0)55 30 47 20
Fax: +32 (0)55 30 47 21
E-mail: info@vento.be