H20 Inox 316 ~ Escuadra para E20 INOX316 (acero inox. 316)

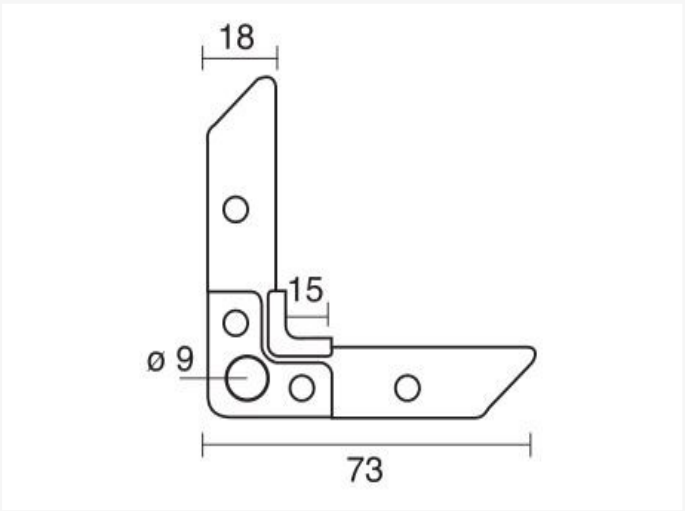

Data técnica

EPESOR	PIEZAS
2,20mm	500

Vento NV
Bedrijvenpark Coupure 5
B-9700 Oudenaarde

Telefoon.: +32 (0)55 30 47 20
Fax: +32 (0)55 30 47 21
E-mail: info@vento.be