H30 Inox 316 ~ Eckwinkel für E30 INOX316 (Edelstahl 316)

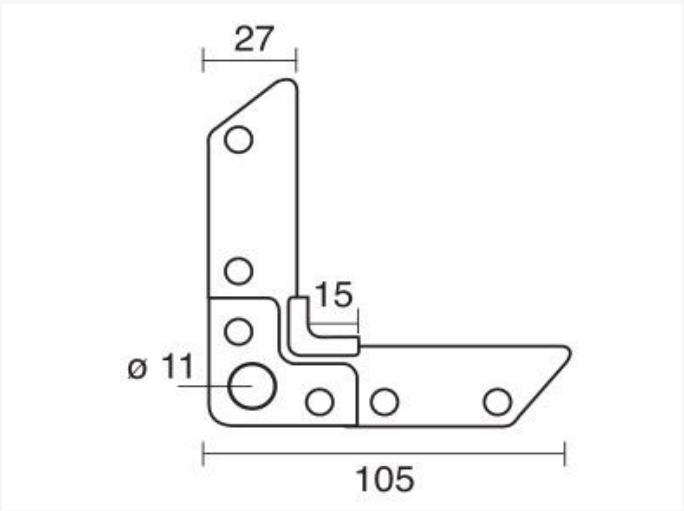

Technische Daten

KODE	DICKE	STÜCK
H30 INOX316	2,70mm	250

Vento NV
Bedrijvenpark Coupure 5
B-9700 Oudenaarde

Telefoon.: +32 (0)55 30 47 20
Fax: +32 (0)55 30 47 21
E-mail: info@vento.be